MOTO GUZZI V7 III / V9

Instrucciones montaje Protector de Motor

- **Anclaje superior**. Quitar el regulador. Va fijado con dos tornillos. Quitar los dos tornillos colocados a los lados del regulador en su placa soporte. Colocar en el lugar indicado en la ***Imagen 1*** la placa del kit **SPAAN** haciendo coincidir sus cuatro taladros con los anclajes de la placa anterior. Poner los dos tornillos laterales inferiores para fijar la placa **SPAAN** en su posición (no apretar los tornillos). ***Imagen 2.***

Colocar sobre la placa el regulador y fijarlo en su parte inferior con un tornillo de **M6x40**. (No apretar el tornillo)

En las tuercas soldadas en la parte superior de la placa del kit **SPAAN**, anclar la parte superior del Protector de Motor con los dos tornillos de **M8x20** del kit **SPAAN**. ***(Imagen 3).*** No apretar los tornillos hasta que se ajusten los anclajes inferiores.

Una vez que se haya colocado el protector de motor se fijará el regulador en su parte superior, colocando sobre el regulador el casquillo de **Ø20x13** del kit **SPAAN** y se fijará el conjunto con el tornillo de **M6x60**. ***Imagen 4.***

- **Anclaje inferior.** El protector de motor va anclado en el tornillo inferior de los dos que fijan el bastidor en cada uno de los lados. ***(Imagen 5)***. Por la parte interior el tornillo lleva una tuerca. Fijarse en la posición de esta.

Colocar entre la pletina del Protector de Motor y el bastidor, los casquillos de **Ø18x6xØ10.5** del kit **SPAAN**. Fijar el conjunto con los tornillos Allen de **M10x45**, arandelas planas y las tuercas originales.
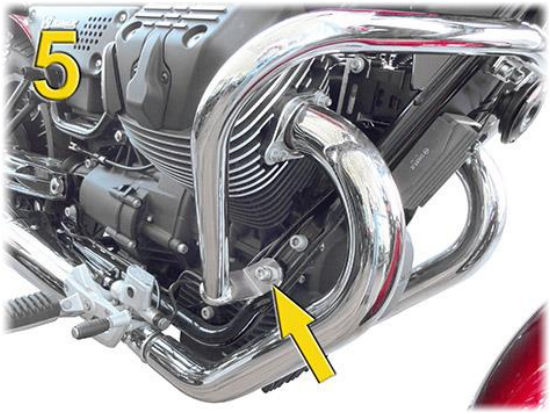
- Cuando todos los tornillos estén colocados proceder a apretarlos progresivamente. (Incluyendo los que fijan el regulador y su placa)